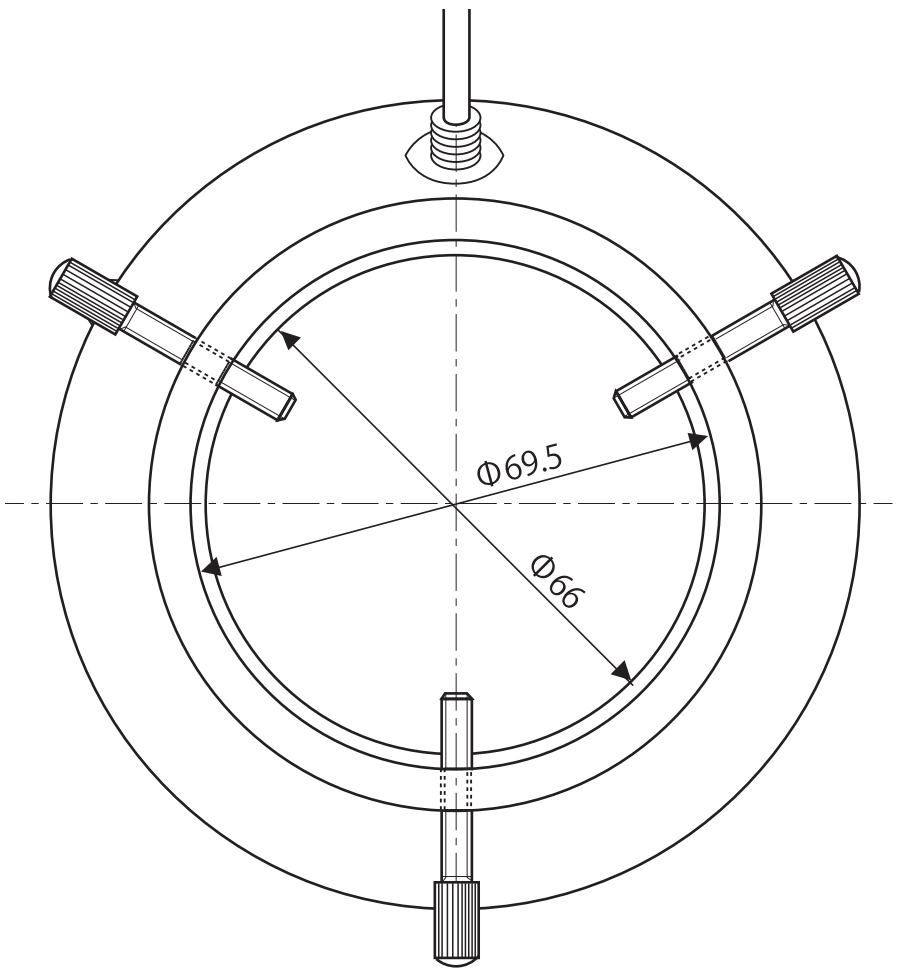
Φ69.5
Φ66

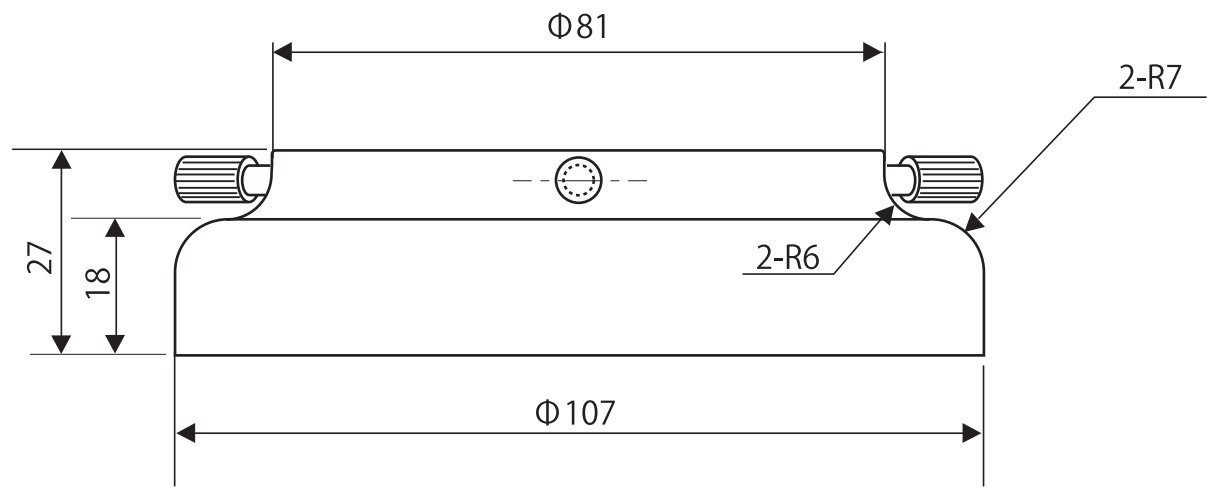
Φ81
2-R7
2-R6
27
18
Φ107

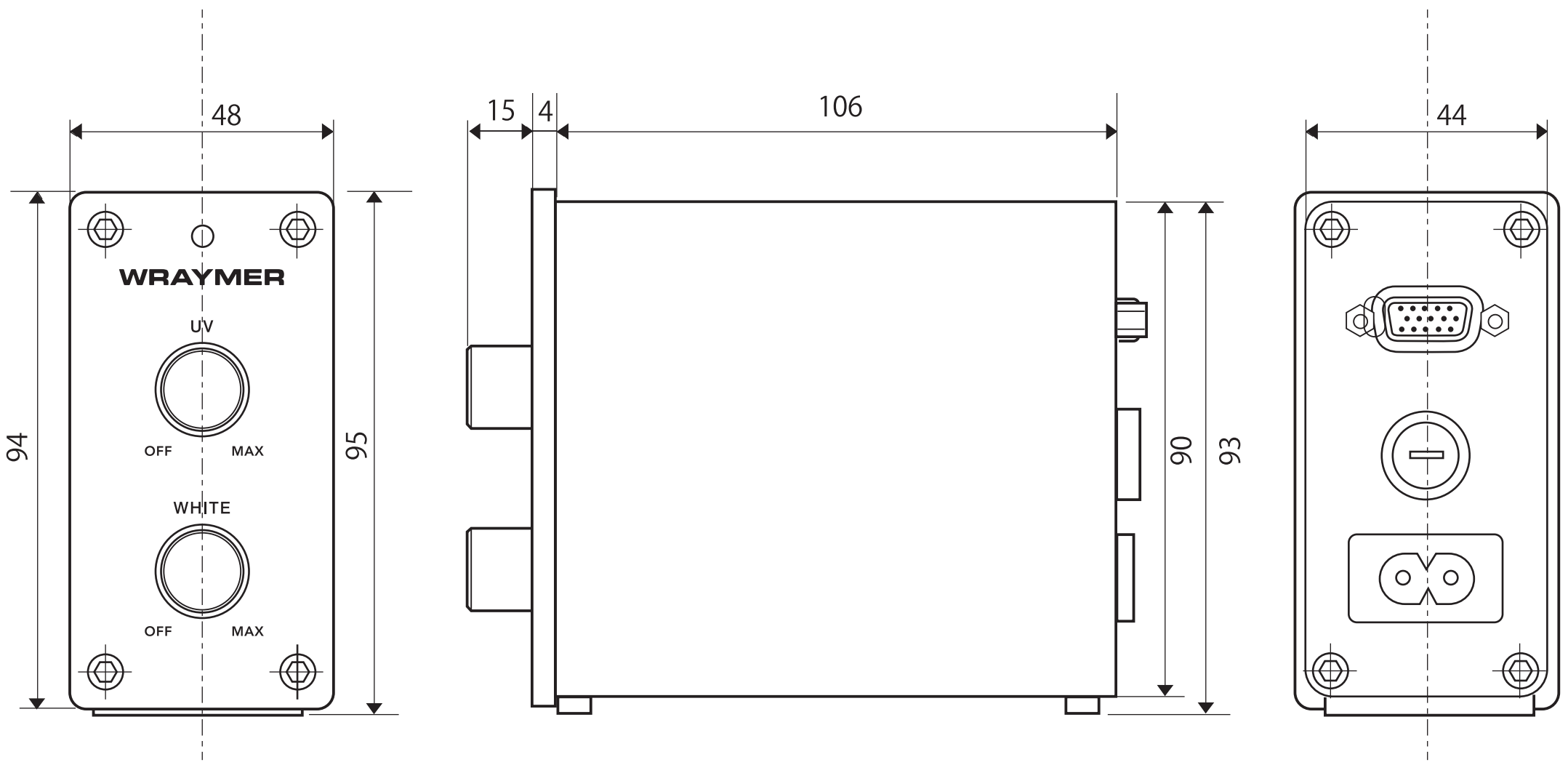
48
WRAYMER
UV
OFF
MAX
WHITE
OFF
MAX
94
95
15
4
106
90
93
44

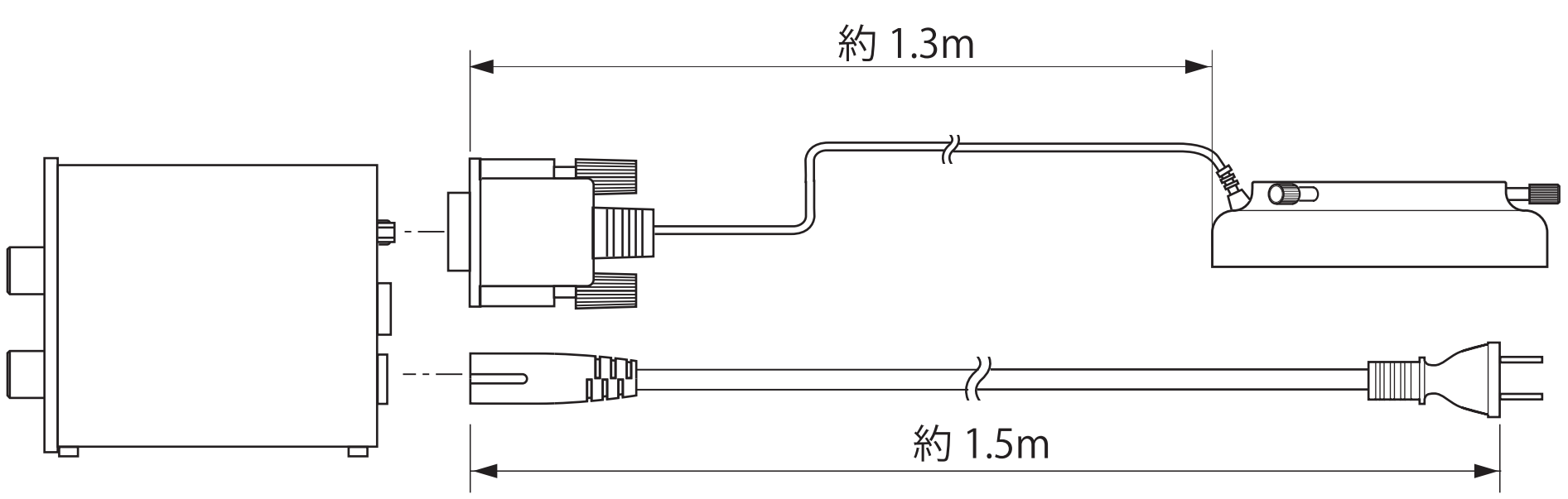
約 1.3m
約 1.5m