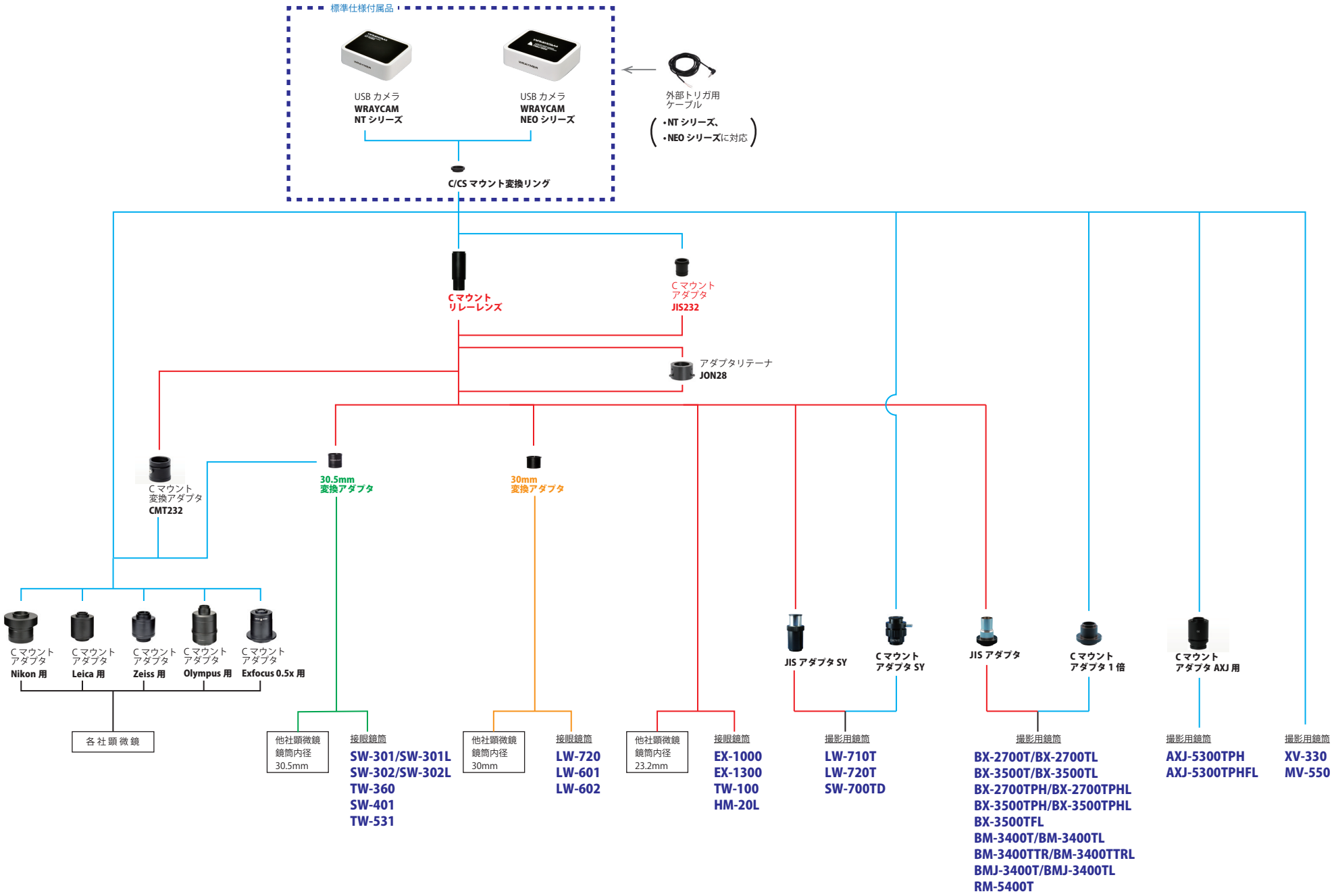WRAYMER USB デジタルカメラ WRAYCAM システムチャート (NT/NEO シリーズ)